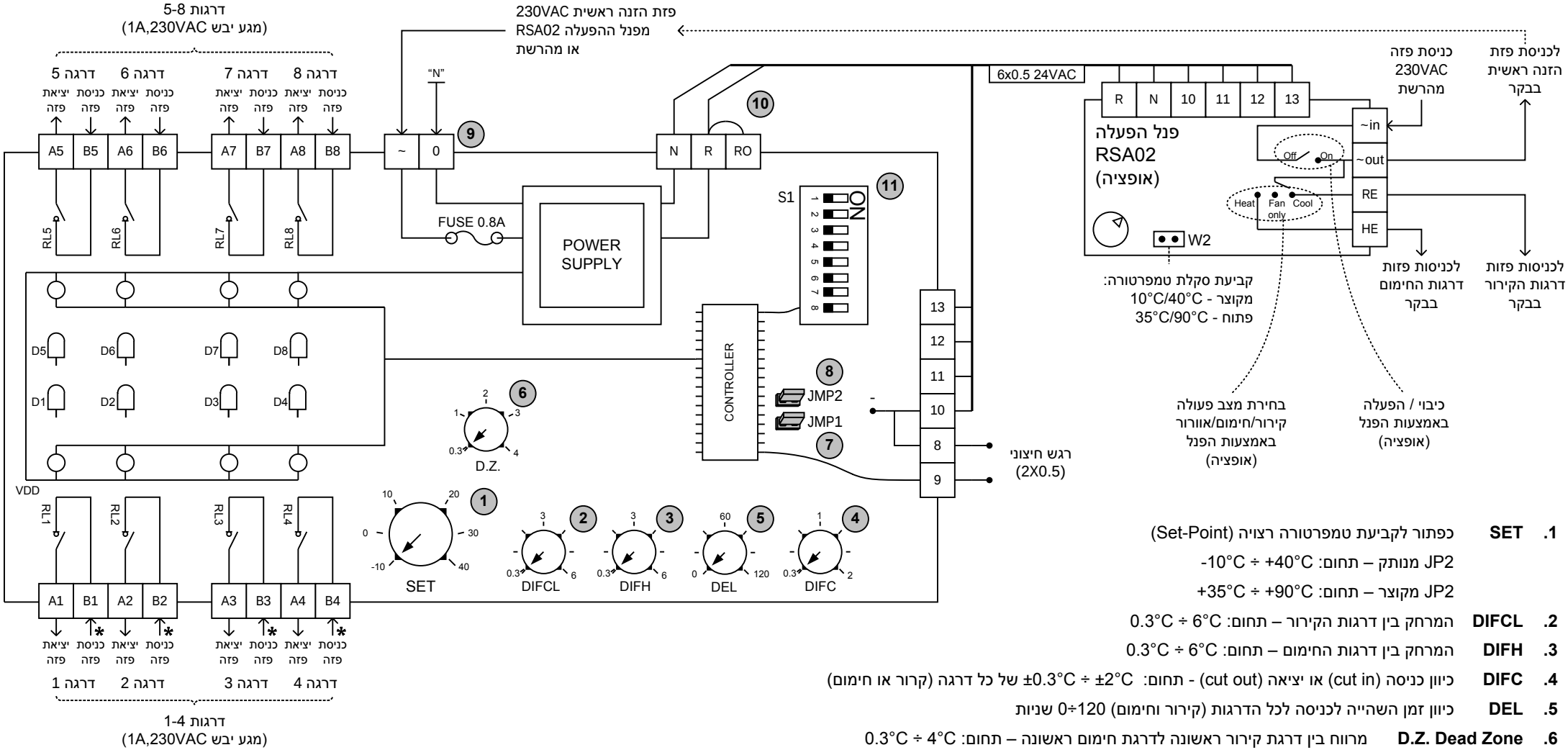

1. **SET** כפתור לקביעת טמפרטורה רצויה (Set-Point)
   JP2 מנותק – תחום: +40°C ÷ -10°C
   JP2 מקוצר – תחום: +90°C ÷ +35°C
2. **DIFCL** המרחק בין דרגות הקירור – תחום: 6°C ÷ 0.3°C
3. **DIFH** המרחק בין דרגות החימום – תחום: 6°C ÷ 0.3°C
4. **DIFC** כיוון כניסה (cut in) או יציאה (cut out) - תחום: 2°C± ÷ 0.3°C± של כל דרגה (קרור או חימום)
5. **DEL** כיוון זמן השהייה לכניסה לכל הדרגות (קירור וחימום) 120÷0 שניות
6. **D.Z. Dead Zone** מרווח בין דרגת קירור ראשונה לדרגת חימום ראשונה – תחום: 4°C ÷ 0.3°C
7. **JP1** במצב קצר – כיוון טמפרטורה מהבקר
   במצב נתק – כוון טמפרטורה מפנל הפעלה חיצוני.
8. **JP2** במצב קצר – סקלת טמפרטורה.90°C+ ÷ 35°C+
   במצב נתק – סקלת טמפרטורה.40°C+ ÷ 10°C-
9. **מתח הזנה לבקר - 230VAC** - יש לוודא שיש קצר בין מהדקים R וOR
10. **מתח הזנה לפנל הפעלה 24VAC**
11. **DIP switch – S1 -** כל מפסק קובע מצב עבודה של הדרגה המתאימה
    ON – קירור / OFF - חימום

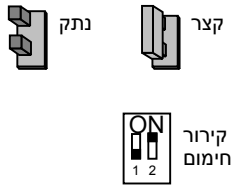

B1...B8 – כניסות פזות הזנה לדרגות החימום/קירור
- הזנה מיציאות RE או HE בפנל ההפעלה RSA02
(בהתאם למצב העבודה של הדרגה חימום/קירור)
או מהרשת

A1...A8 – יציאות פזה לדרגות החימום/קירור

קביעת מצב העבודה של הדרגה המתאימה
באמצעות DIP swich S1 (ראה סעיף 11)

meitav-tec
Tel: +972-3-9626462
Fax: +972-3-9626620
e-mail: support@meitavtec.com

ERTMP8 (230VAC) + RSA02

Date: 18.06.14

			Print name: ERT-MP8	Drawn: P.Rechtman
				Checked: A.Star
				Approved: U.Ulanovsky
1	Original	18.06.14	File: ERTMP8-220+RSA02_heb.VSD	