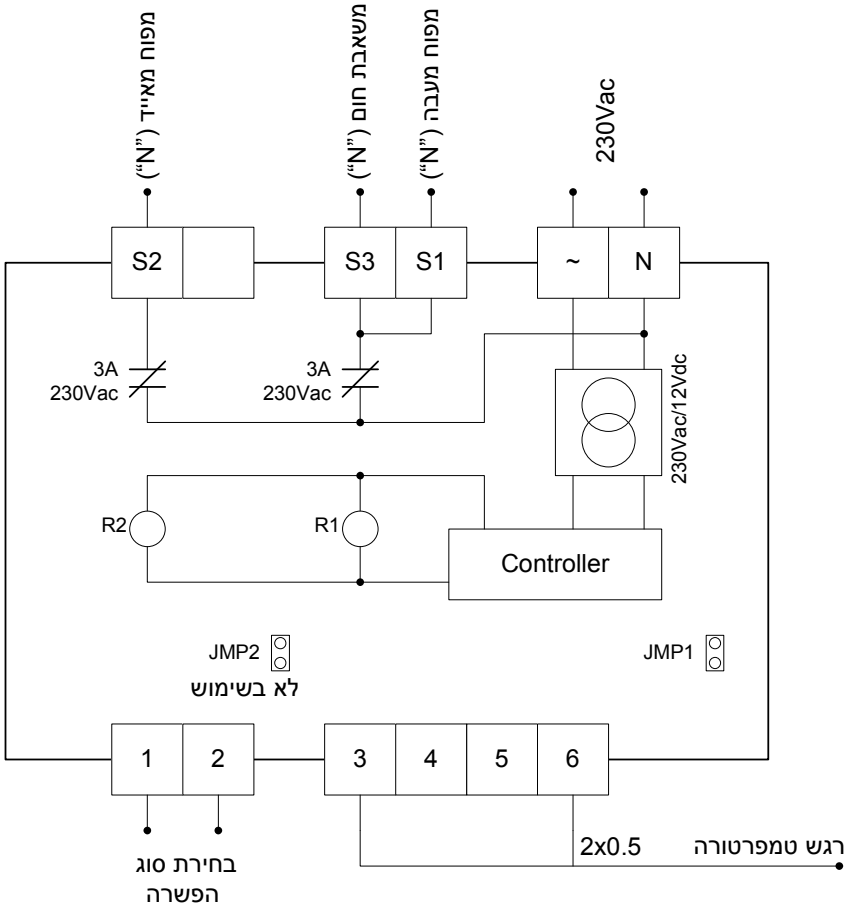

JMP1 – ביצוע הפשרה קצרה

לביצוע הפשרה קצרה (מקסימום 12 שניות)
יש לבצע קצר רגעי (מקסימום 2 שניות)

בחירת סוג הפשרה

1

1,2 לא מקוצרים
הפשרה: -5ºC/+5ºC
זמן הפשרה מקסימלי 1.5 דקות
הפסקה בין הפשרות 30 דקות

1,2 מקוצרים
הפשרה: 0ºC/+8ºC
זמן הפשרה מקסימלי 4 דקות
הפסקה בין הפשרות 22 דקות

meitav-tec
Tel: 03-9626462
Fax: 03-9626620
e-mail: support@meitavtec.com

Title: **DEICER-D3**

Date: **11/01/2007** DWG No. **16613**

No.	Revision	Date
2	הוסף JMP2	22.01.12
1	שינוי בבחירות סוג הפשרה	11.01.07

Print name: DE-ICER5
File: deicer-d3.vsd

Drawn:P.Rechtman
Checked: A.Star
Approved: A.Samocha