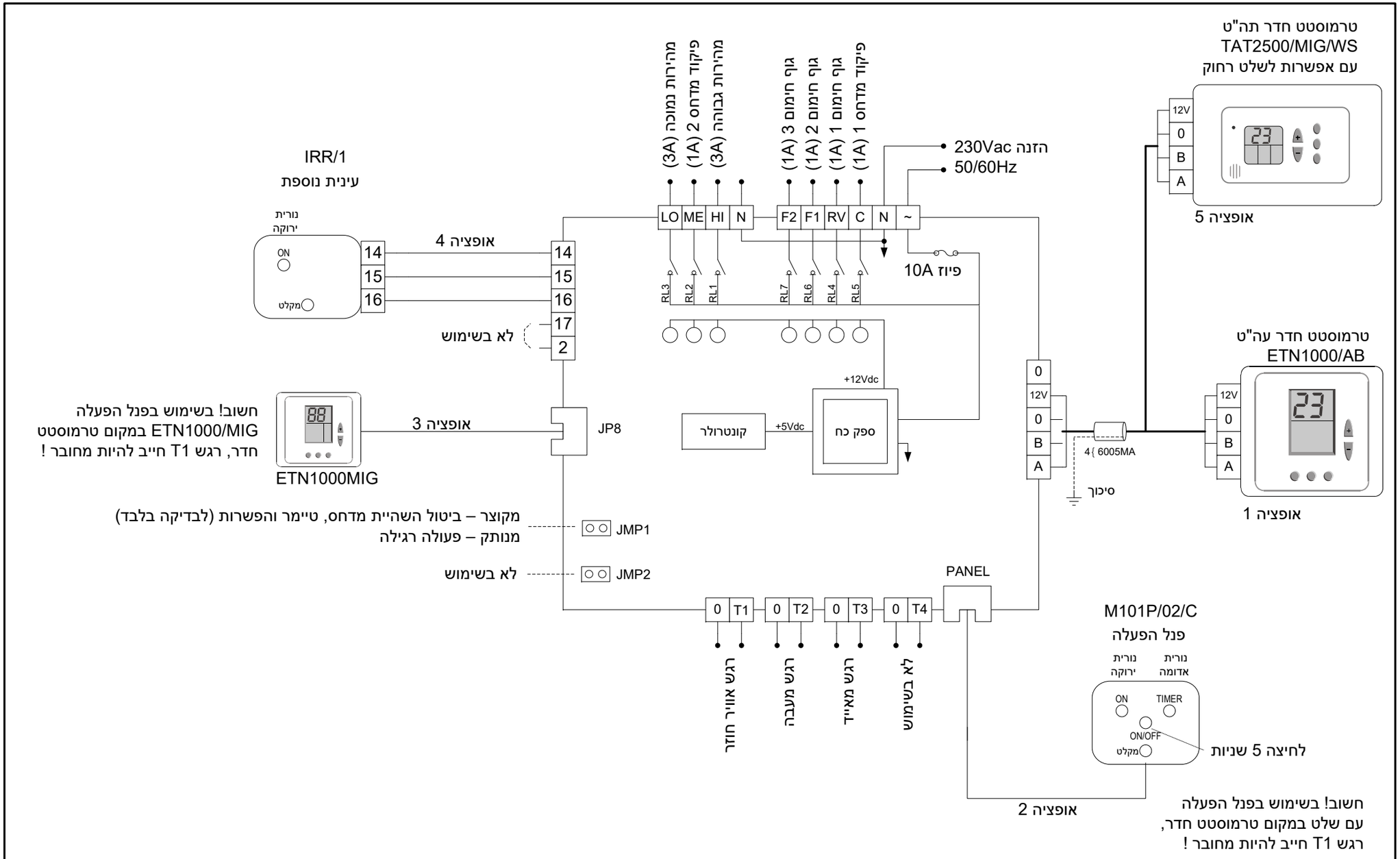

meitav-tec **Tel: 03-9626462** **Fax: 03-9626620** **e-mail: support@meitavtec.com**	Title: **MIGA101/3/C2/H3/AB + ETN1000/AB ; ETN1000MIG ; M101P/02/C**	5 6	פרינט חדש 04/09/12 הוסף סיכוך	12/12/12	Print name: MIG103HZ	Drawn: M.Ruchansky
		4	עדכון תוכנה	0/318/11	Software: 11128700	Checked: S.Lukin
		2 3	0/0230/9 עדכון תוכנה אופציה 5	0/12308/	Rhf nvxp CECB	Approved: U.Ulanovsky
	Date: **04/09/2012** DWG No.	1	מקור	0/20208/	File: miga101-3-C2-H3-AB_REV6.vsd	