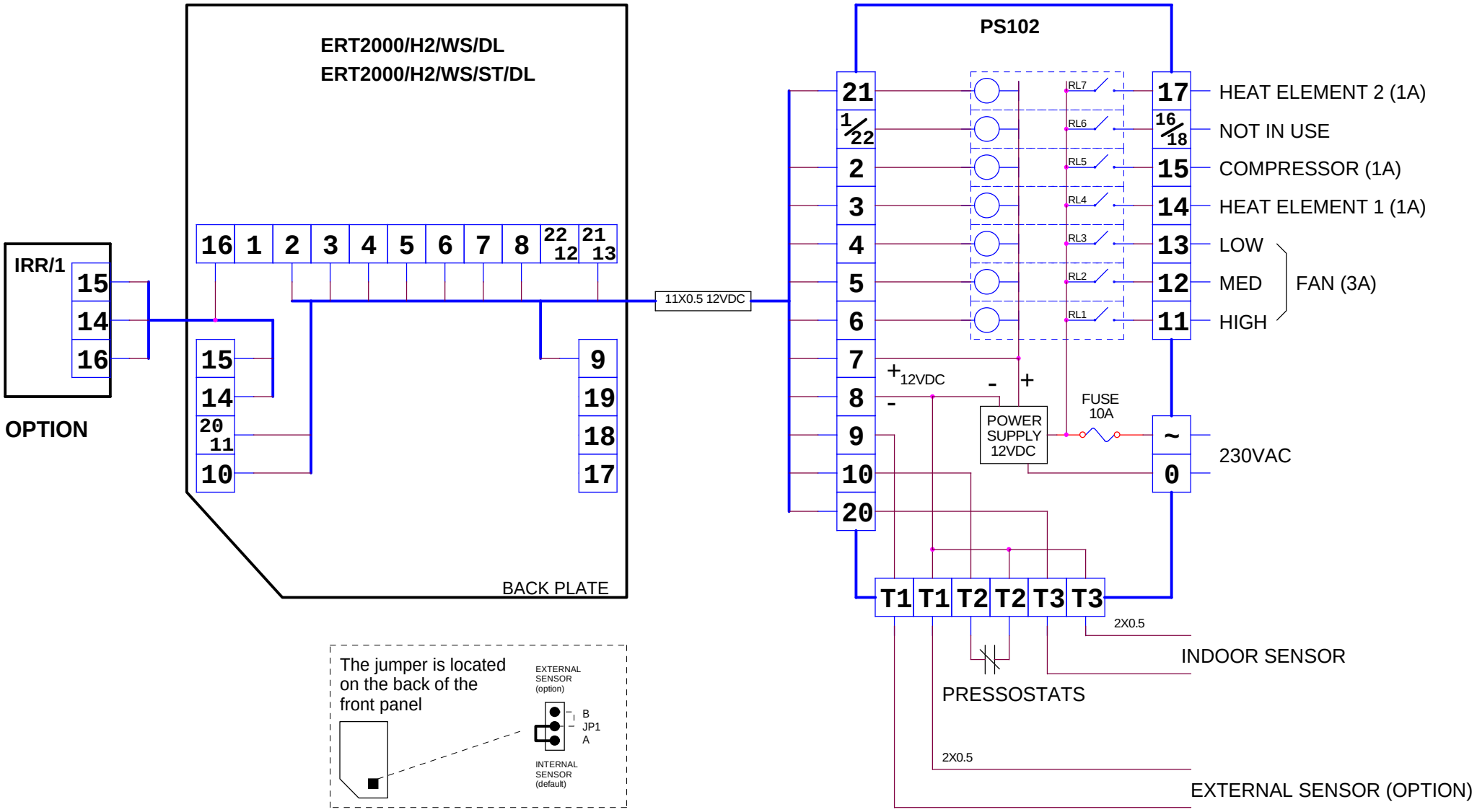

DL – השהיית מפוח (30 שניות) – רק במצב חימום !

בדגם זה המפוח ימשיך לפעול 30 שניות לאחר הפסקת היחידה.

meitav-tec
Tel: 03-9626462 Fax: 03-9626620
email: support@meitavtec.com

Title: **ERT2000/H2/WS/DL ERT2000/H2/WS/ST/DL (PS102)**

Date: 17/06/2007 DWG No. 120142 (DL)

No.	Revision	Date
2	New drawing PS102	30.01.12
1	Original	17.06.07

Print name: ERT2000/TOS_LIGHT OUT2000 +(MIM49)	Drawn: M.Ruchansky
Software name: ----	Checked: A.Star
Check sum: ----	Approved: A.Samocha
File name: ERT2000-H2-WS-DL_2000-H2-WS-ST-DL+PS102.DSN	