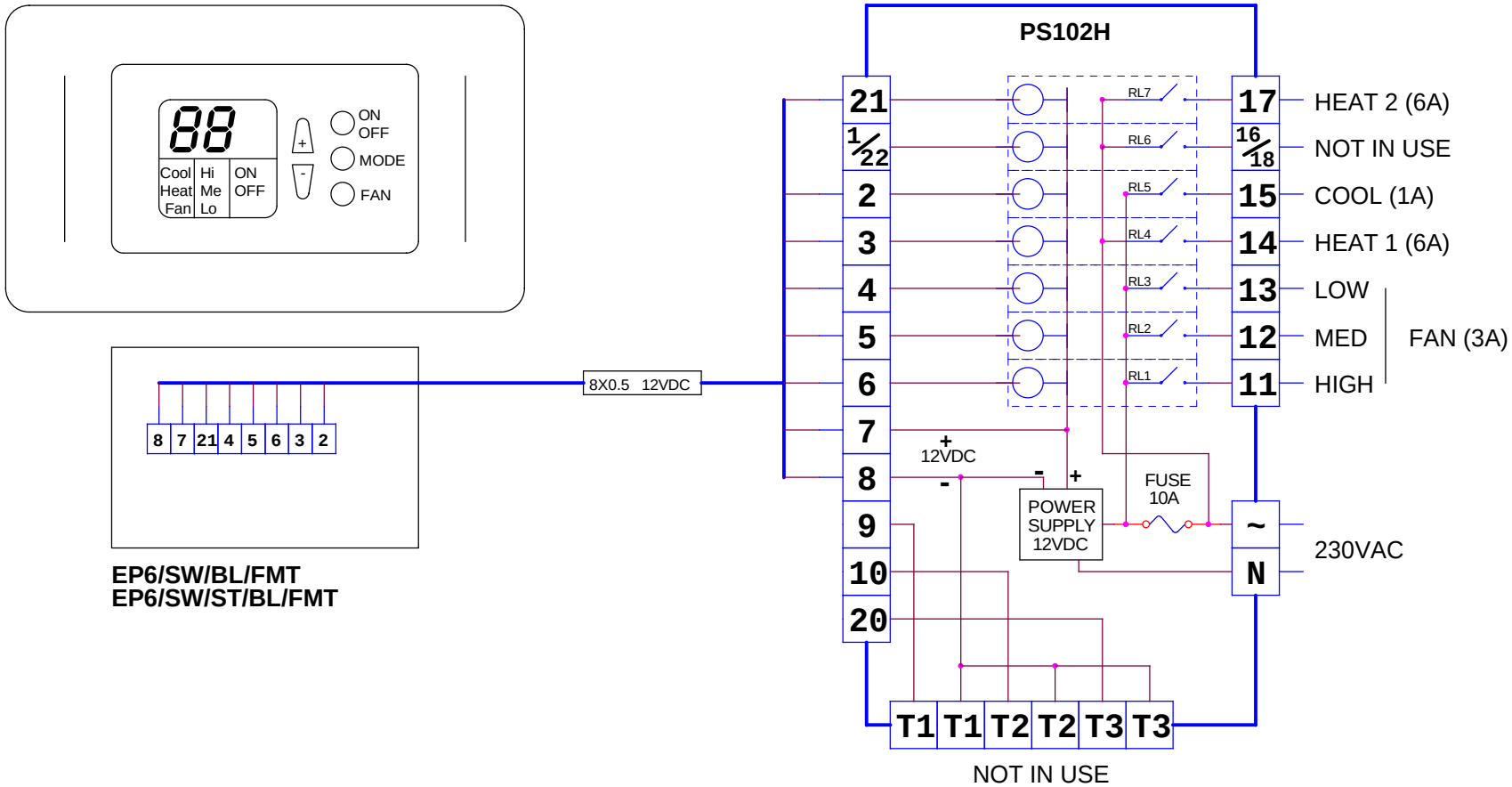

EP6/SW/BL/FMT
EP6/SW/ST/BL/FMT

DL – השהיית מפוח (30 שניות) – רק במצב חימום !
בדגם זה המפוח ימשיך לפעול 30 שניות לאחר הפסקת היחידה.

meitav-tec
Tel: 03-9626462 Fax: 03-9626620
email: support@meitavtec.com

Title:	EP6/SW/BL/FMT EP6/SW/ST/BL/FMT				
Date: 07/09/2008	DWG No. 104342				
4	New S/W	09.11.10	Print name: ERT300/IR	Drawn: M.Ruchansky	
3	Added Backlight	25.01.10	Software name: 0810981318	Checked: S.Lukin	
2	Fan Delay	07.09.08	Check sum: 1F3F	Approved: A.Samocha	
No.	Revision	Date	File name: EP6-SW_EP6-SW-ST_BL_FMT+PS102H_DL.DSN		